Ganzglas

Cabrillant AG • Kalchbühlstrasse 18 • CH-7007 Chur
Tel. +41 81 258 32 42 • Fax +41 81 258 32 43
info@cabrillant.com
www.cabrillant.com

Pièce finale SWING
contre mur

4

45/09.ar

Art. Nr. 424.00

Pièce finale SWING

424.00.100	pour profil U 25 mm
424.01.100	pour profil U 40 mm

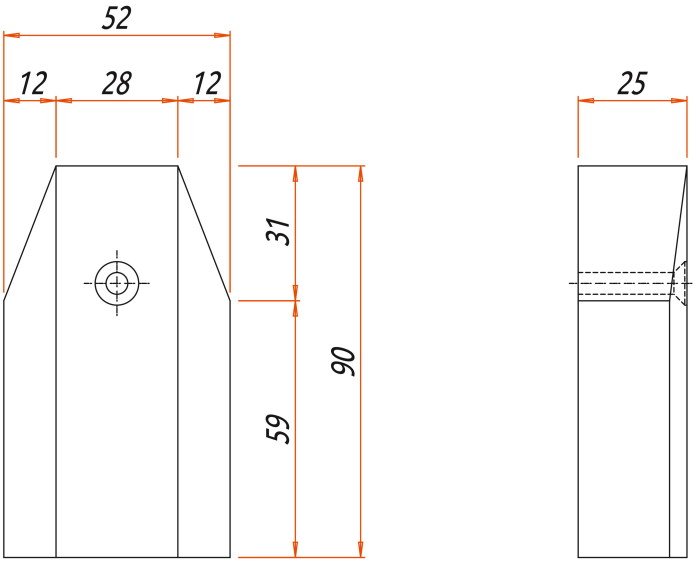

Exécution standard: aluminium oxidé pour épaisseur de verre 10 mm.
Surface brut ou couleurs spéciales disponibles sur demande.