Ganzglas

Cabrillant AG • Kalchbühlstrasse 18 • CH-7007 Chur
Tel. +41 81 258 32 42 • Fax +41 81 258 32 43
info@cabrillant.com
www.cabrillant.com

Axe supérieur

2

45/09.ar

Art. Nr. 220.00

Axe supérieur

220.00 pour métal

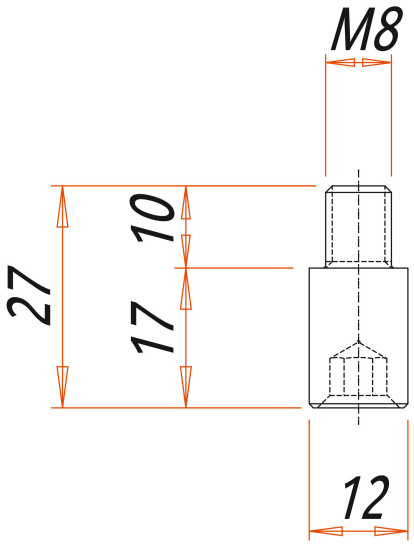

Exécution standard: aluminium oxidé pour épaisseur de verre 10 mm.
Surface brut ou couleurs spéciales disponibles sur demande.